Am Schulfang 10, D-84172 Buch am Erlbach

TREIBSCHEIBE EINTEILIG

☐ **Anfrage** ☐ **Bestellung**

FIRMA:	
Herr/Frau:	
TEL.:	
E-Mail:	
Kommission:	
Gew. Liefertermin:	
Stückzahl:	

Seildurchmesser	
Anzahl der Seile	
Belastung (Kg)	
Rillen-Form	

☐ ☐ ☐

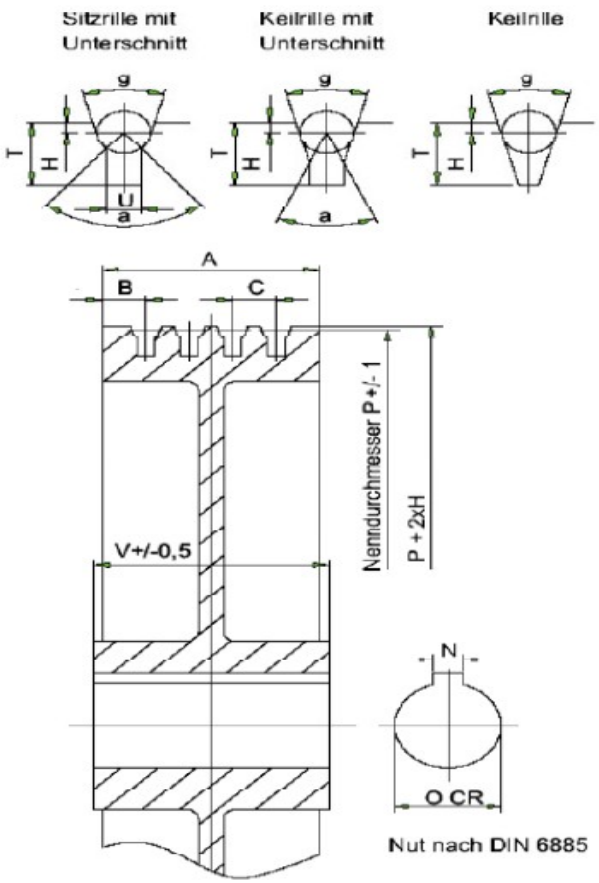

Maße in mm

a	
g	
A	
B	
C	
N	
P	
R	
V	
U	
H	
T	

Tel.: +49(0)8709 / 9004130
E-Mail: AGA@Aufzugskomponenten.com
Web: www.Aufzugskomponenten.com